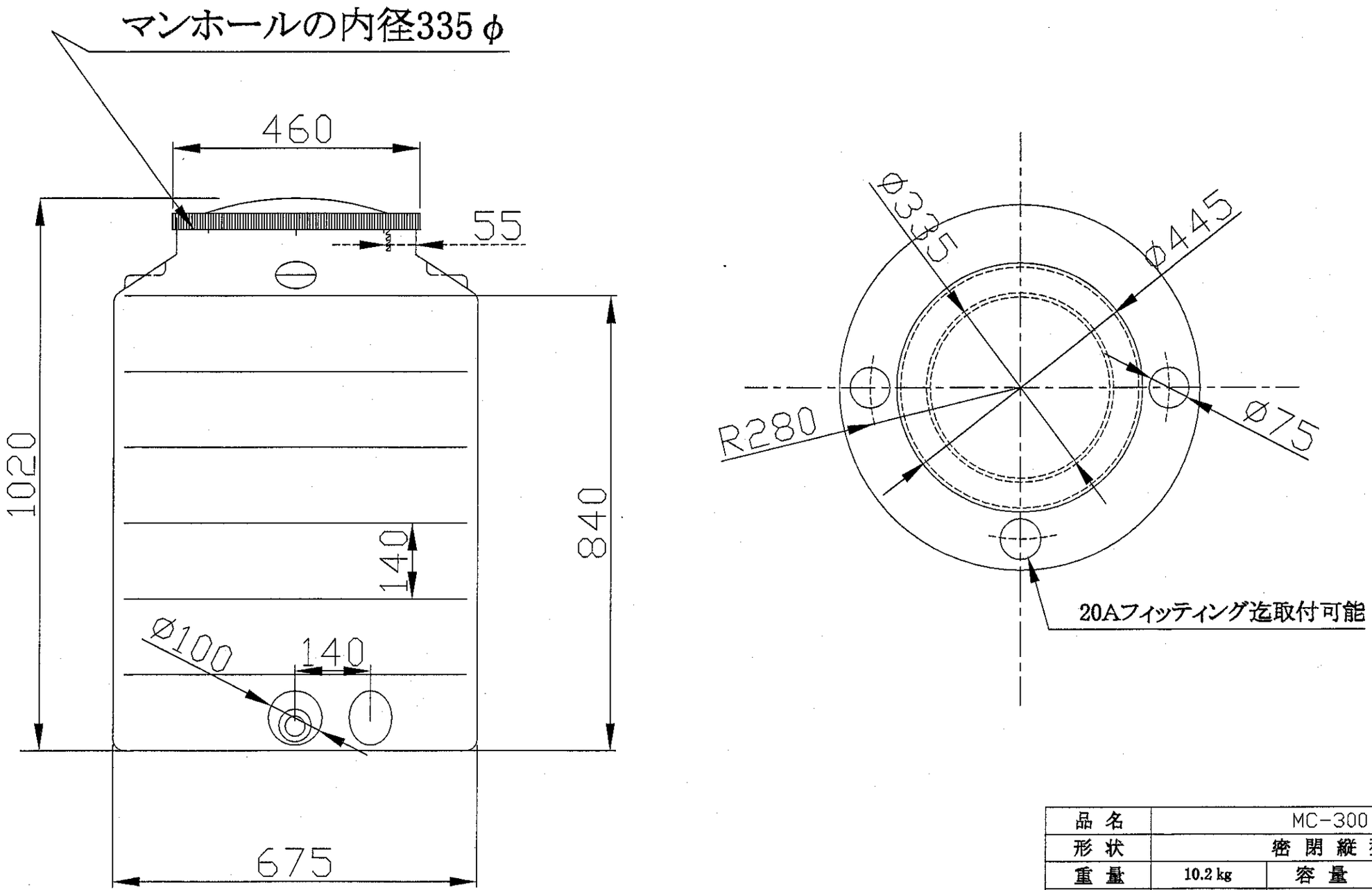

品 名	MC-300		
形 状	密 閉 縦 型		
重 量	10.2 kg	容 量	300 L
肉 厚	平均 5.5 mm		
原 料 名			
顔 料 名	カーボンブラック		
付属部品	ﾌｨｯﾃｲﾝｸﾞ25A・ﾒｸﾗ栓25A		
図 番	RT-1409017N1		

株式会社 ク ボ タ